Вентилируемые фасады
ИСМ Фасад

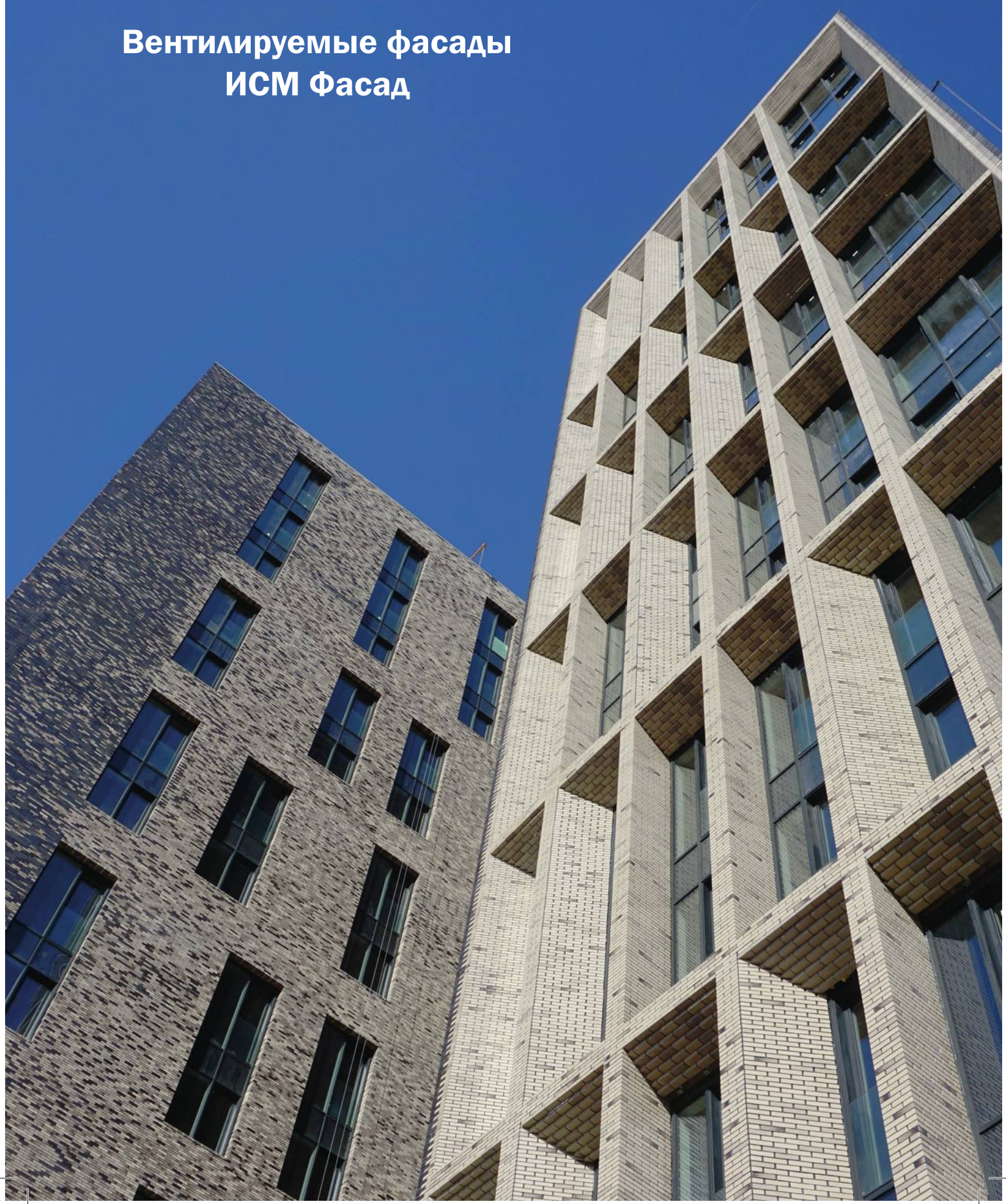

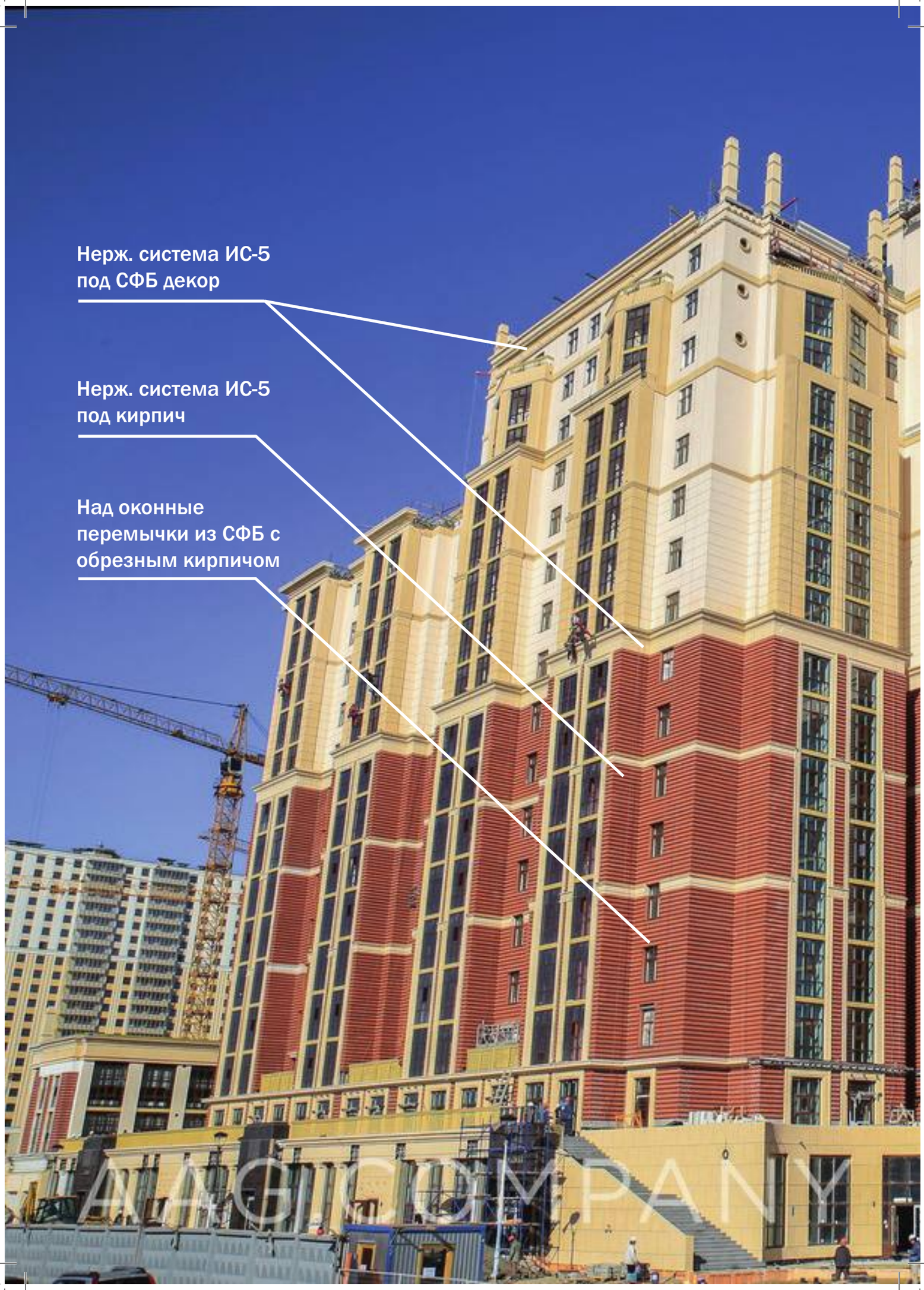
Нерж. система ИС-5
под СФБ декор
Нерж. система ИС-5
под кирпич
Над оконные
перемычки из СФБ с
обрезным кирпичом

Стоечно-ригельная система

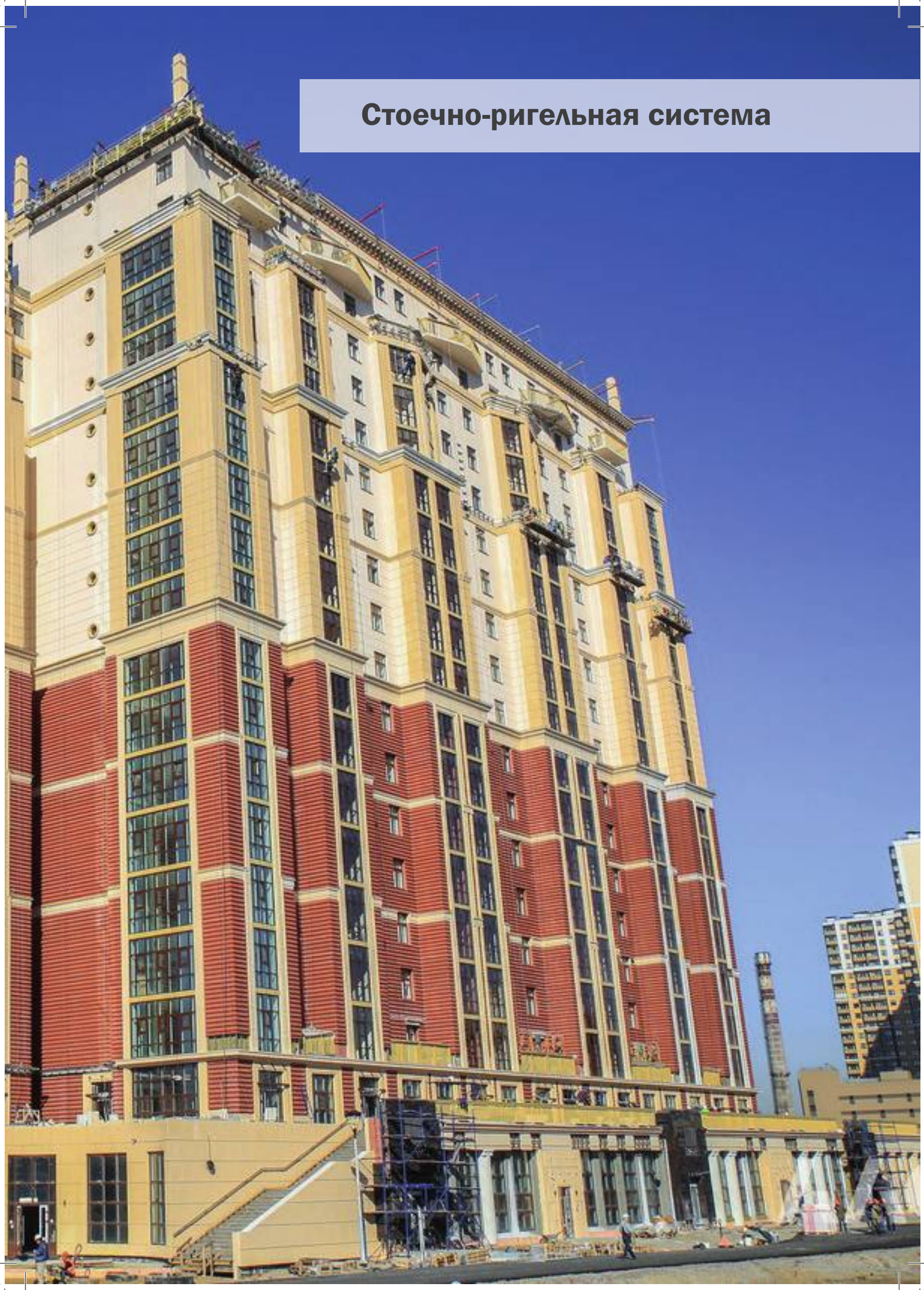

Стоечно-ригельная система

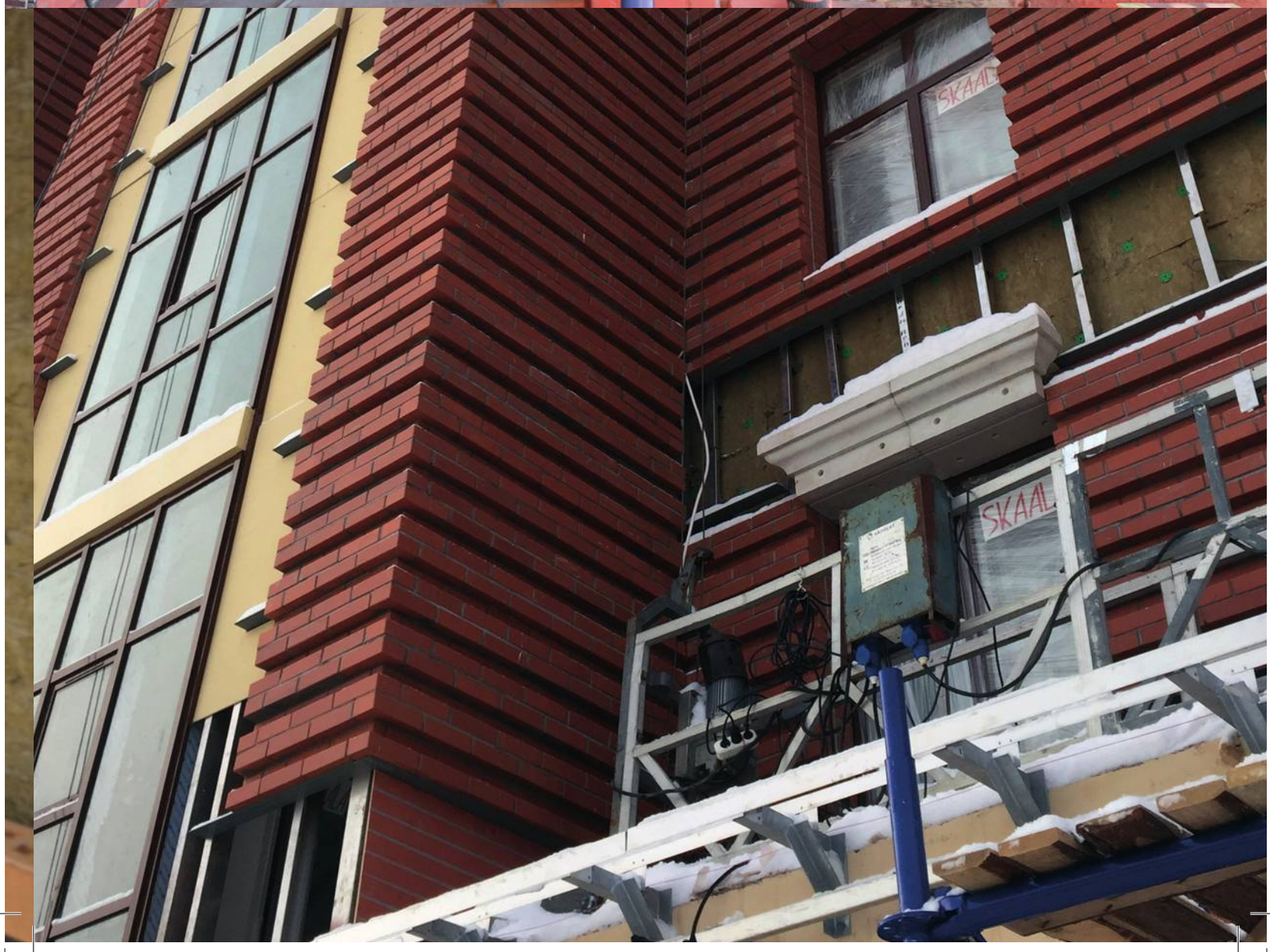

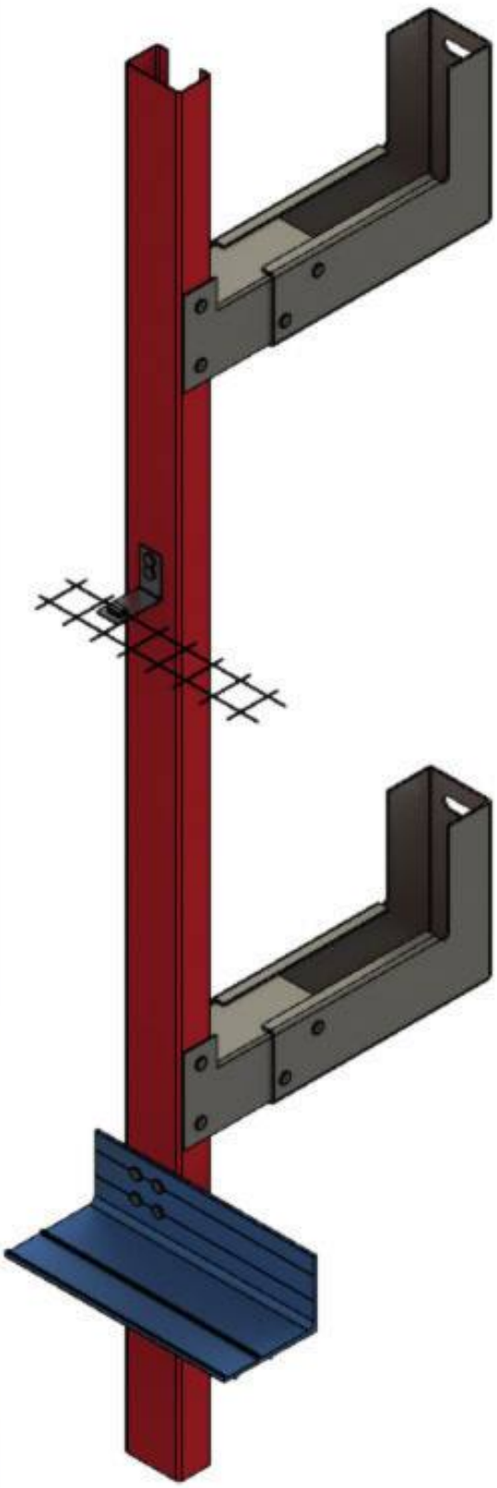

Стоечно-ригельная система

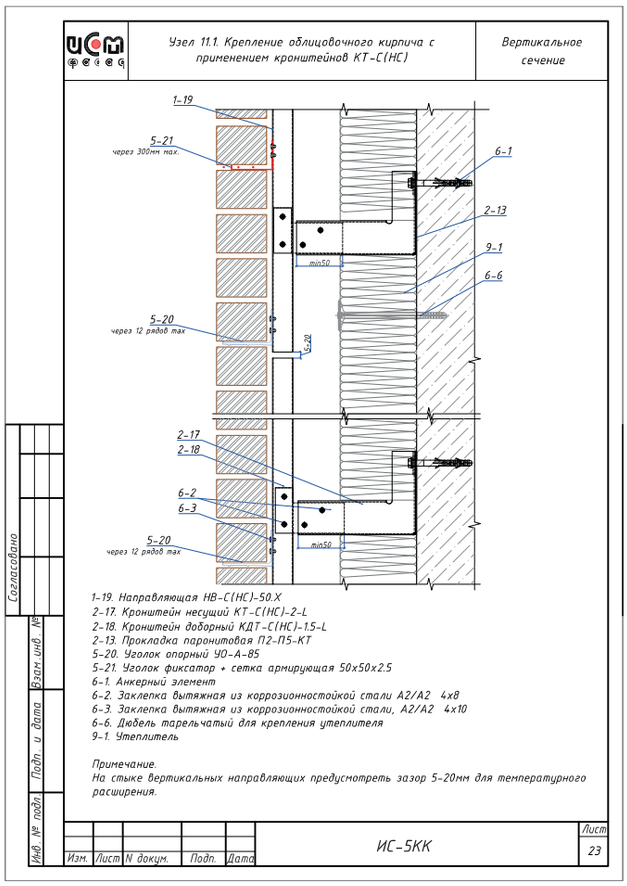

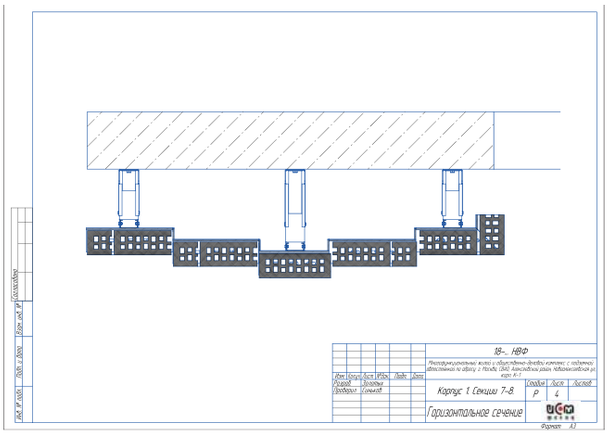

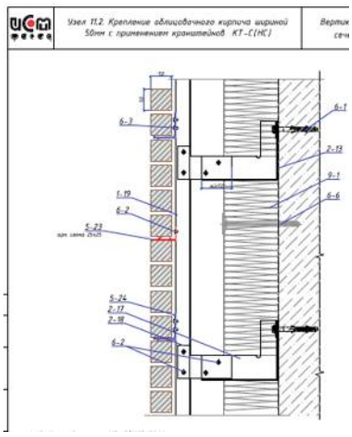

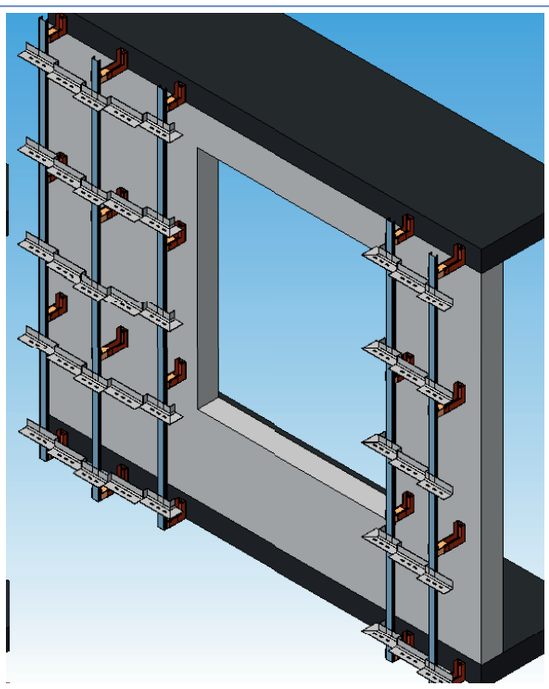

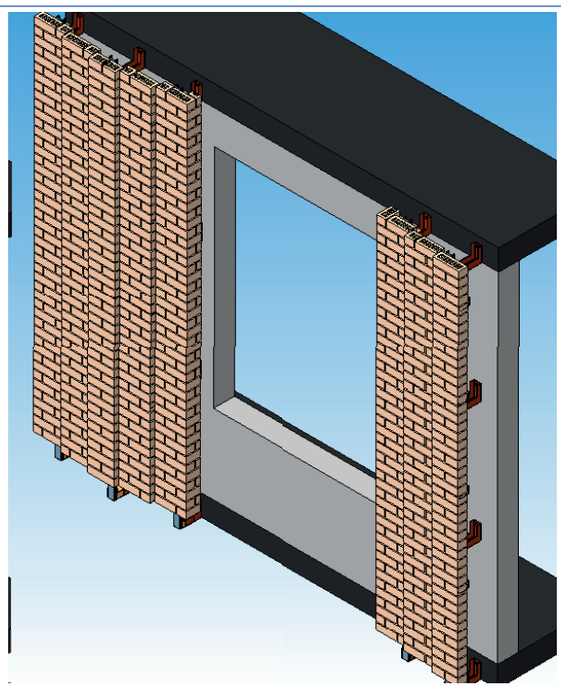

18-... НВФ

Многофункциональный жилой и общественно-деловой комплекс с подземной автостоянкой по адресу: г. Москва, СВАО, Алексеевский район, Новоалексеевская ул., корп. К-1

Изм.	Колуч.	Лист	№док.	Подп.	Дата
Разраб.		Золотых			
Проверил		Синьков			

Корпус 1. Секции 7-8.

Стадия	Лист	Листов
Р	2	

Общий вид

Формат А3

Согласовано
Инв. № подл.
Подп. и дата
Взам. инв. №

Ригельная система

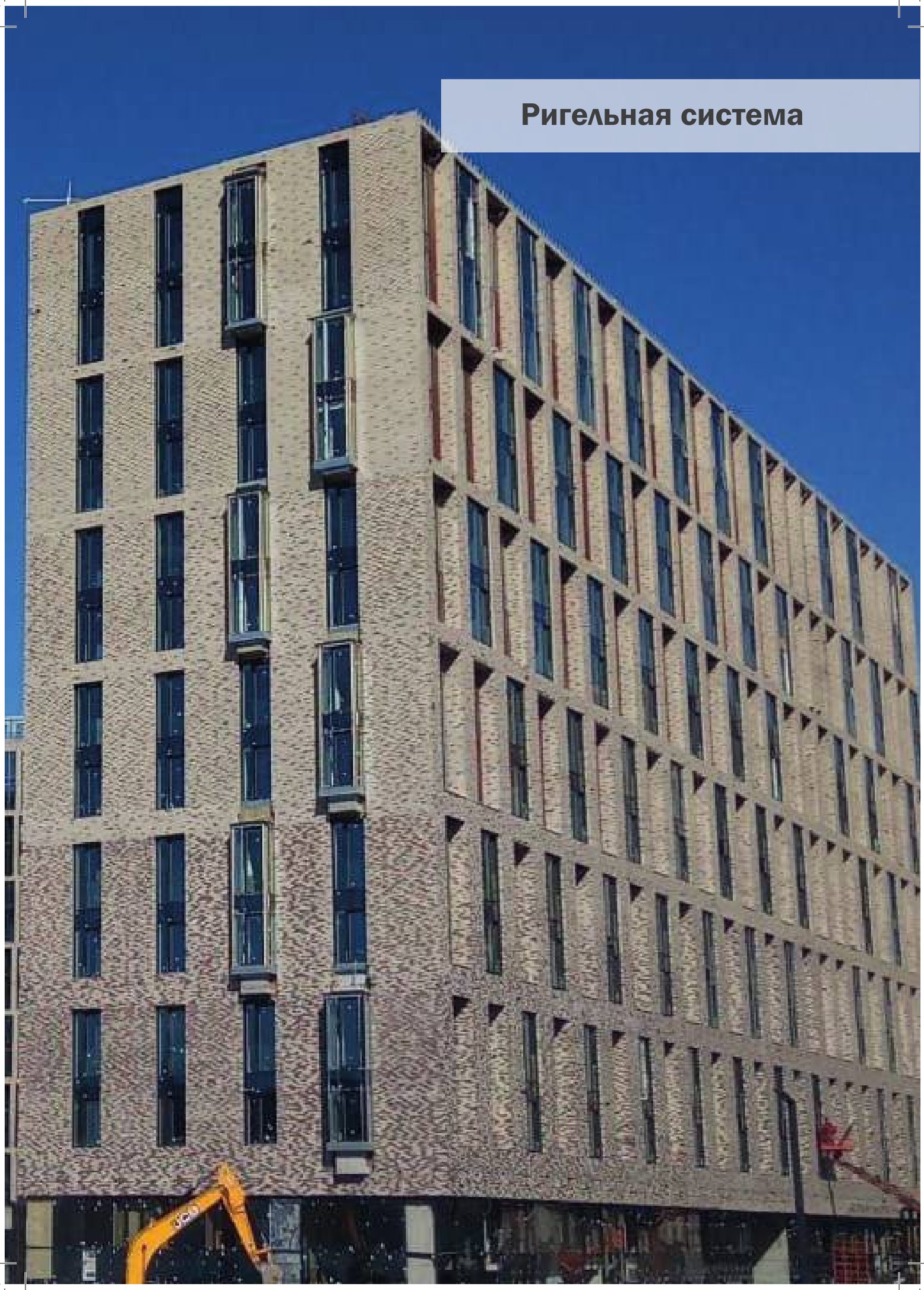

Ригельная система

Ригельная система

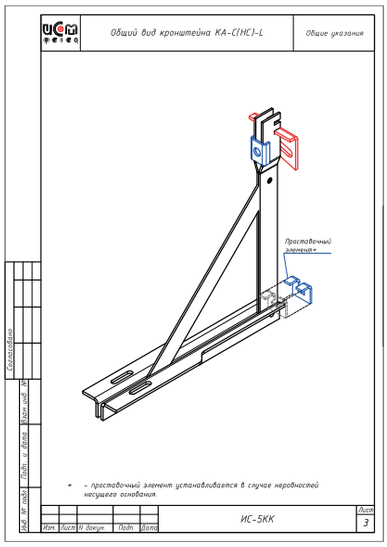

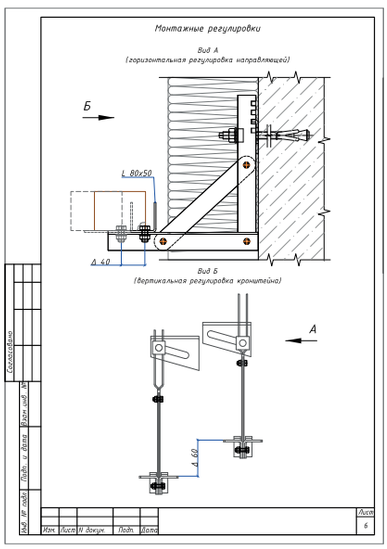

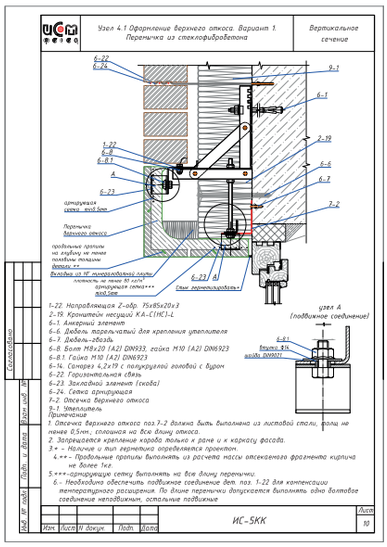

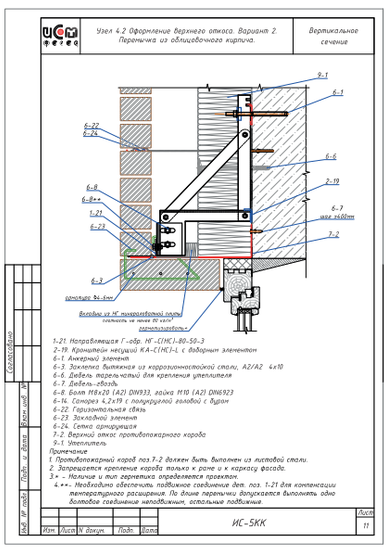

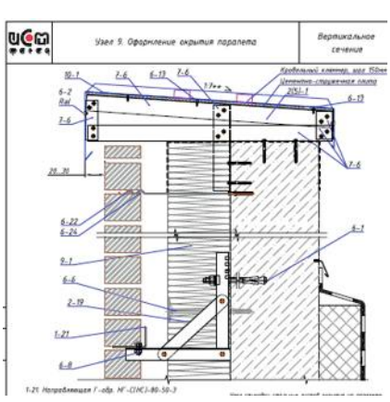

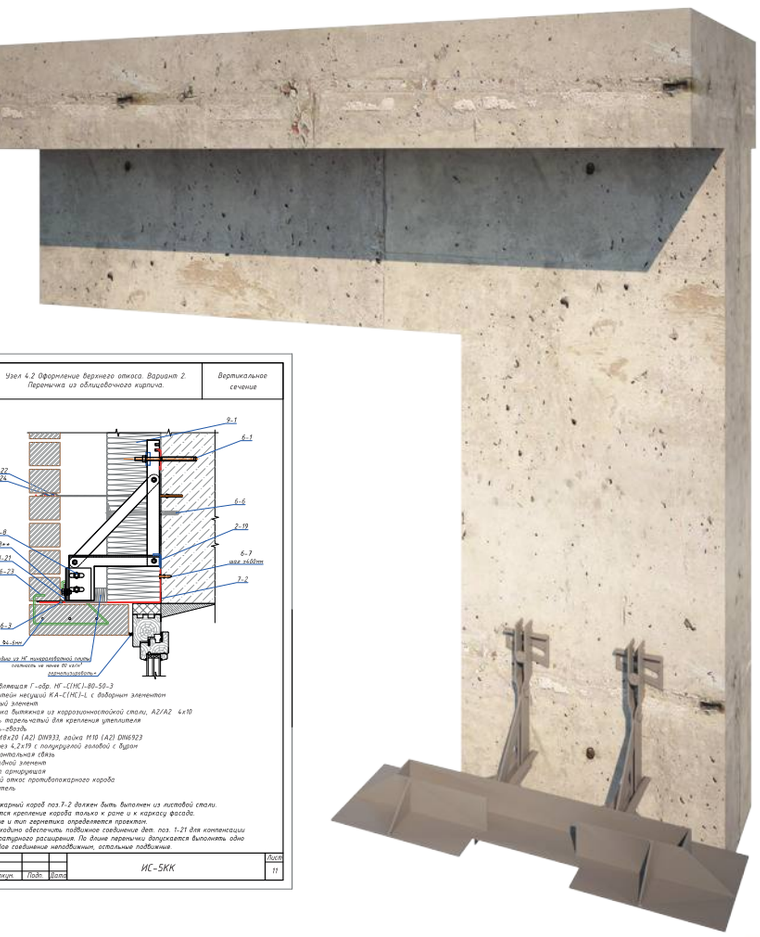

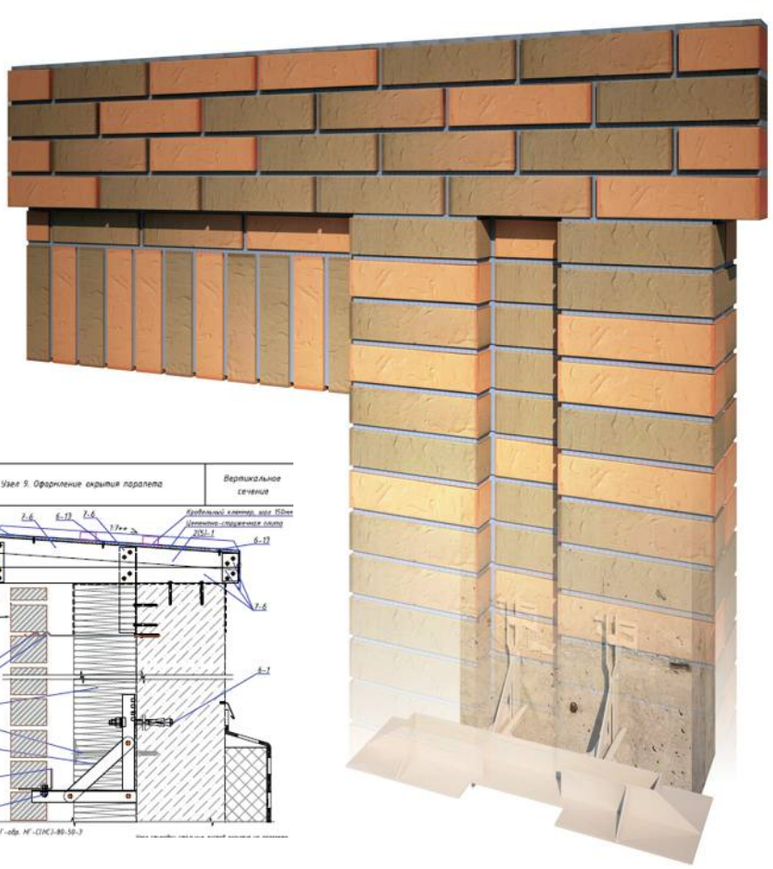

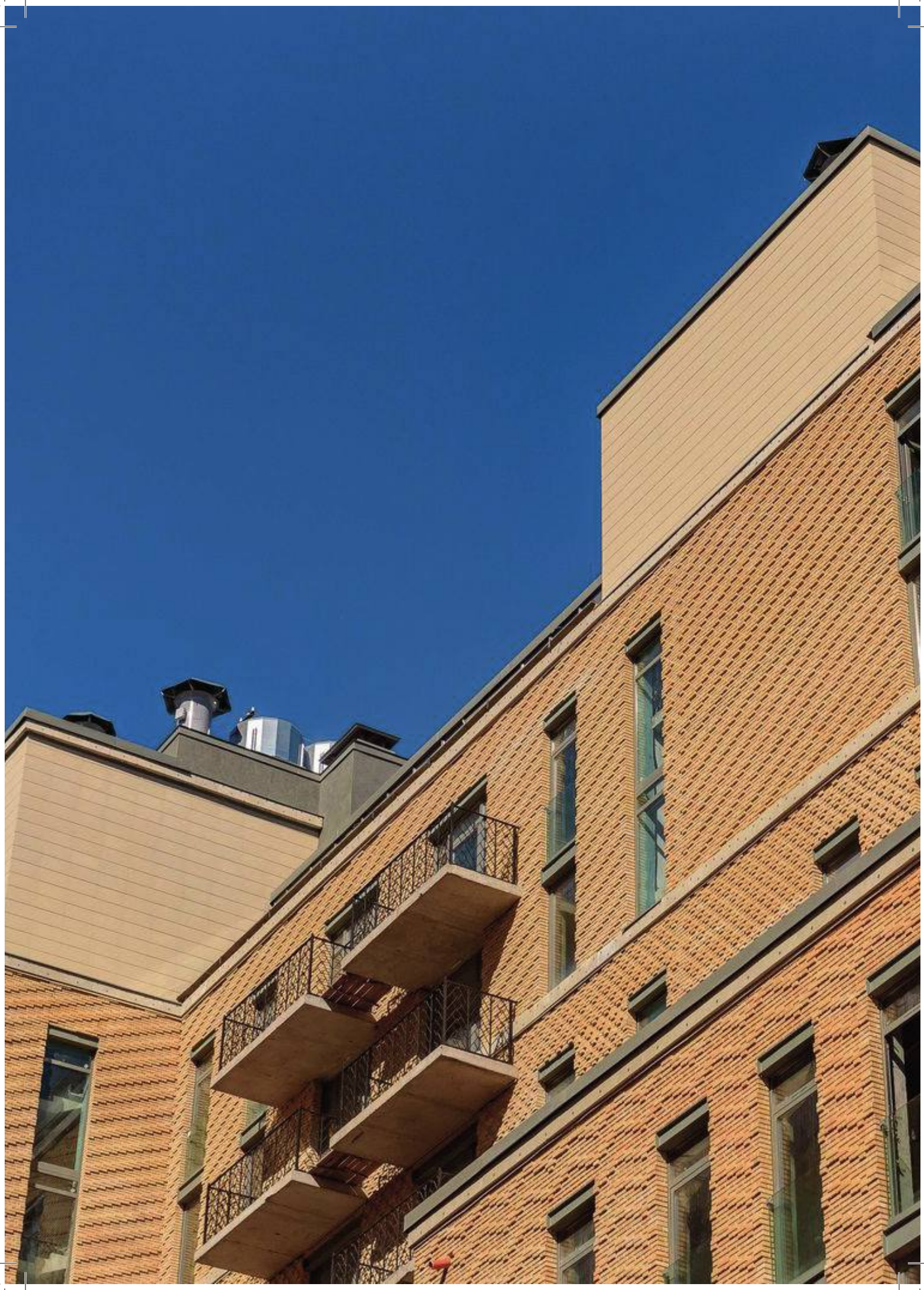

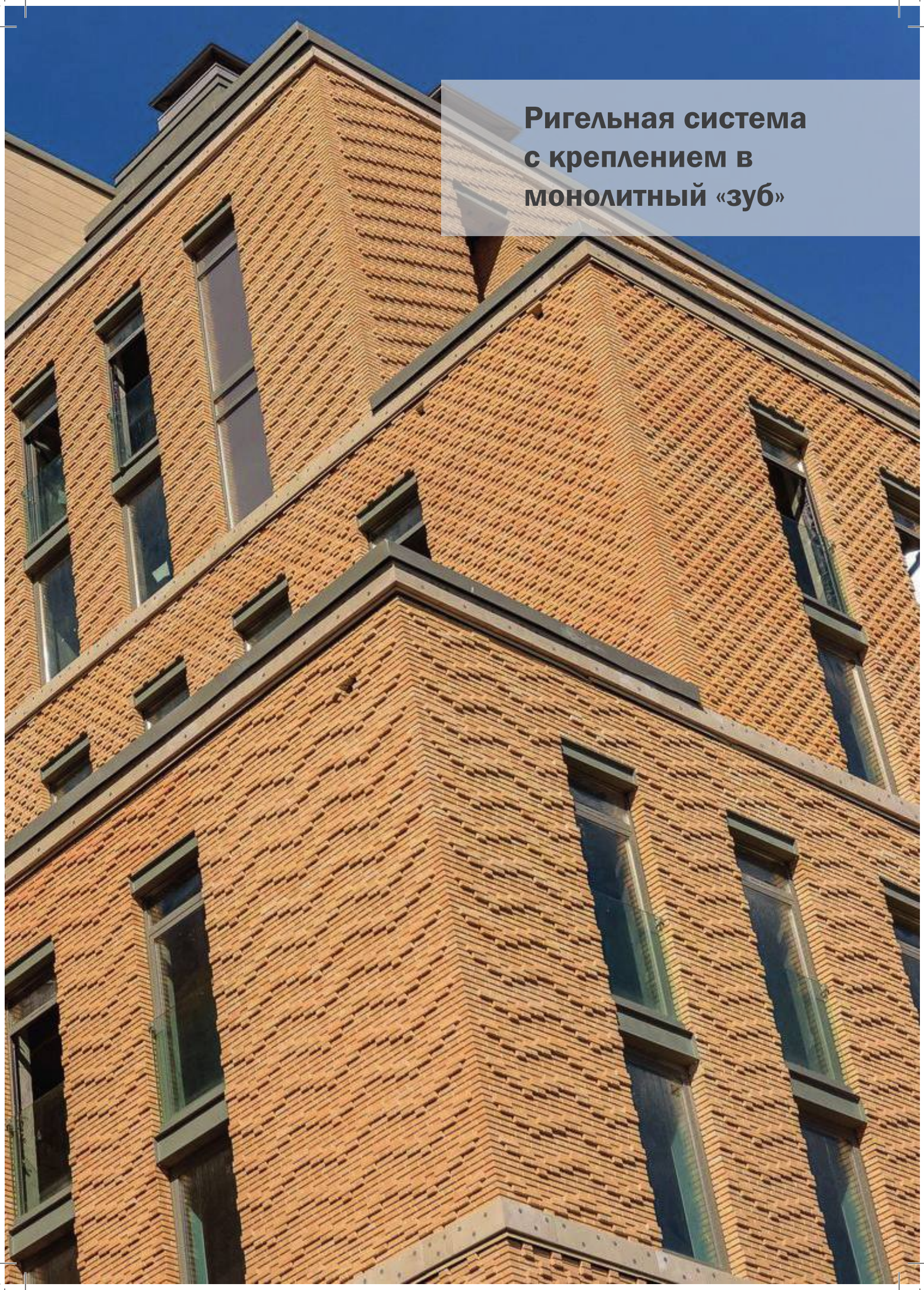

Ригельная система с креплением в монолитный «зуб»

Ригельная система с креплением в монолитный «зуб»

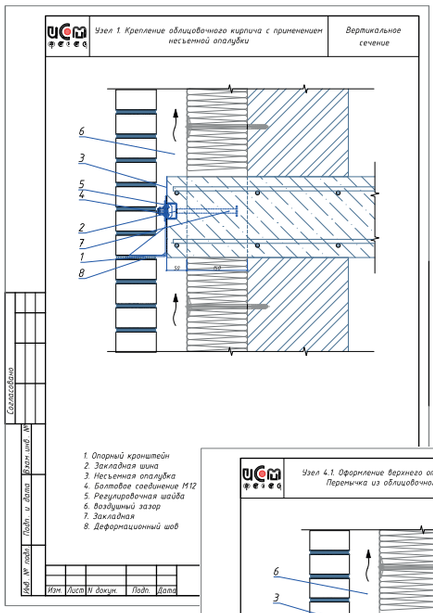

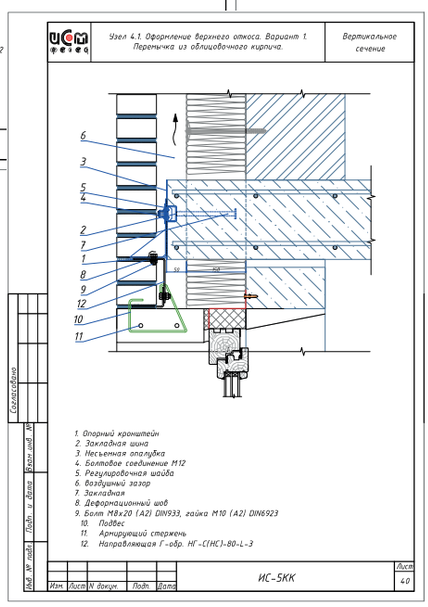

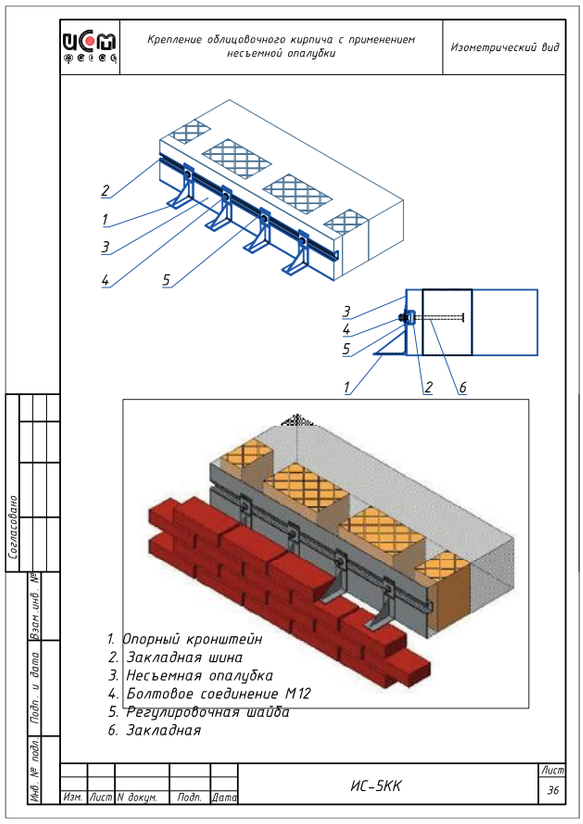

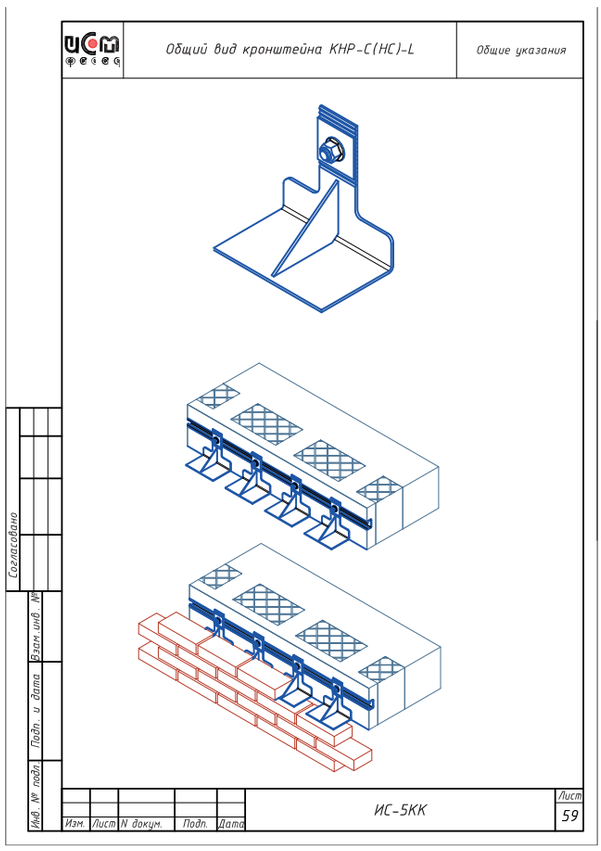

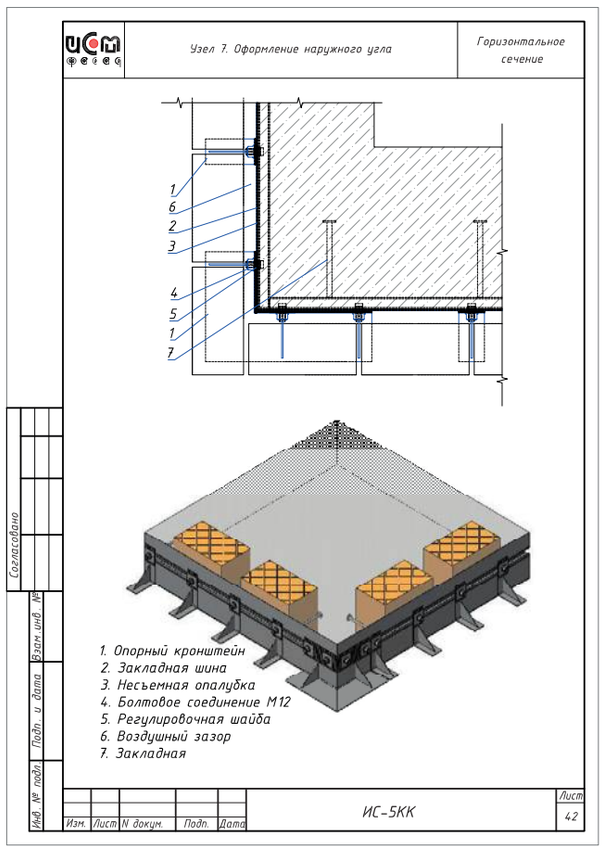

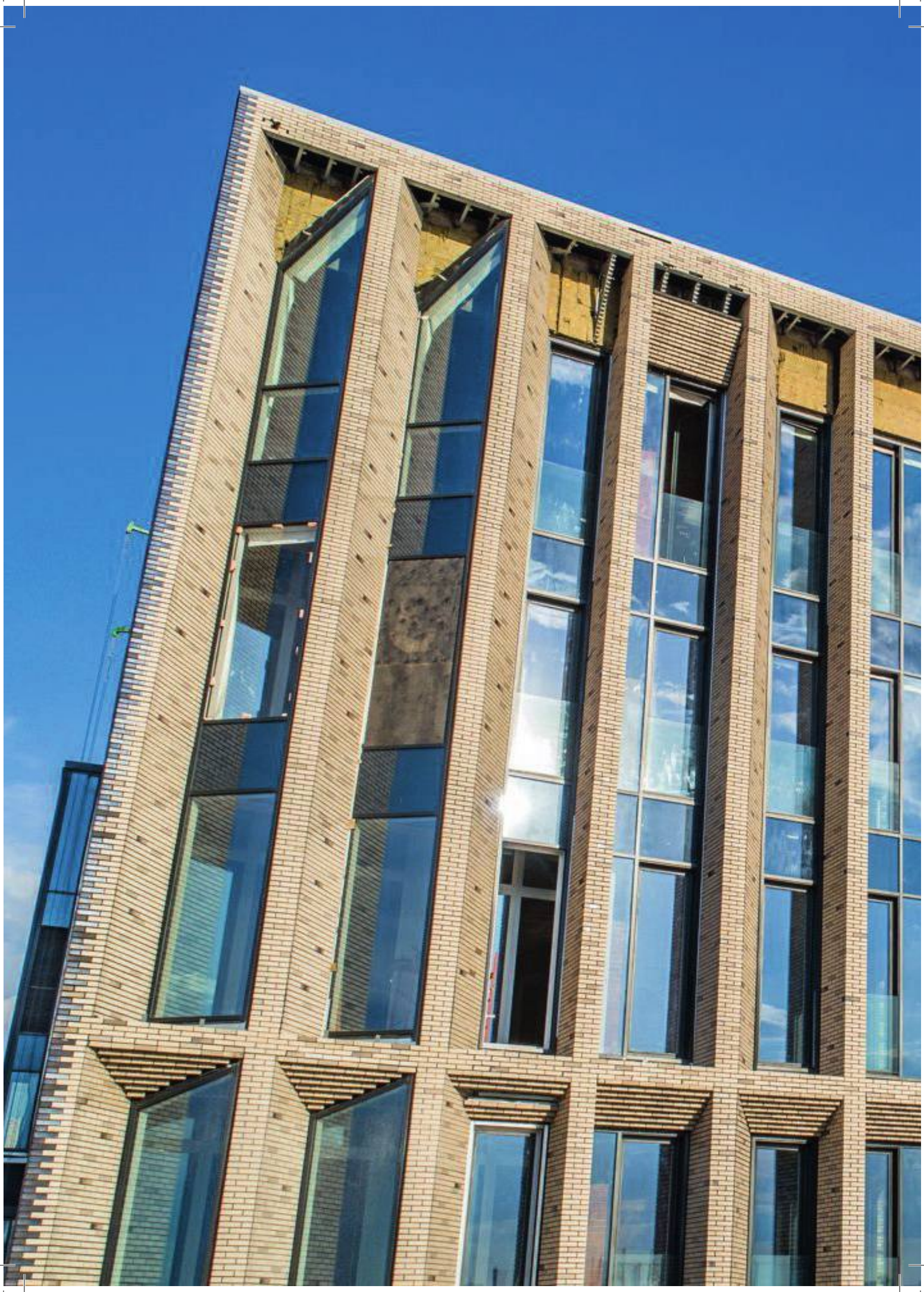

Готовые облицовочные элементы на основе стеклофибробетона

VOLCANO
Тип 2,4,1 (201)
Тип 2,4,1 (185)

НВ-НС 50/3-1

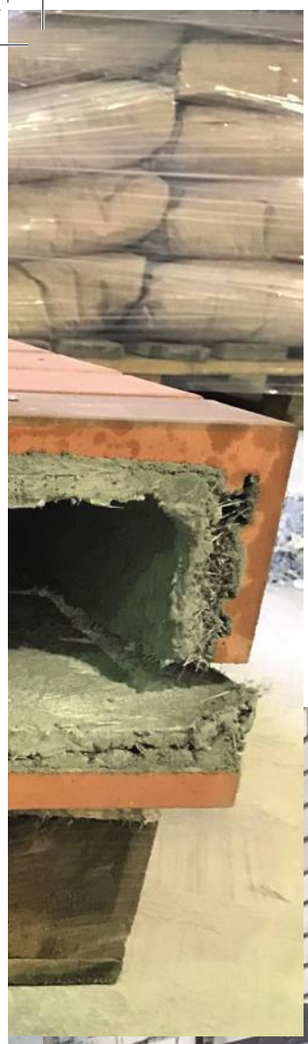

Готовые облицовочные элементы на основе стеклофибробетона

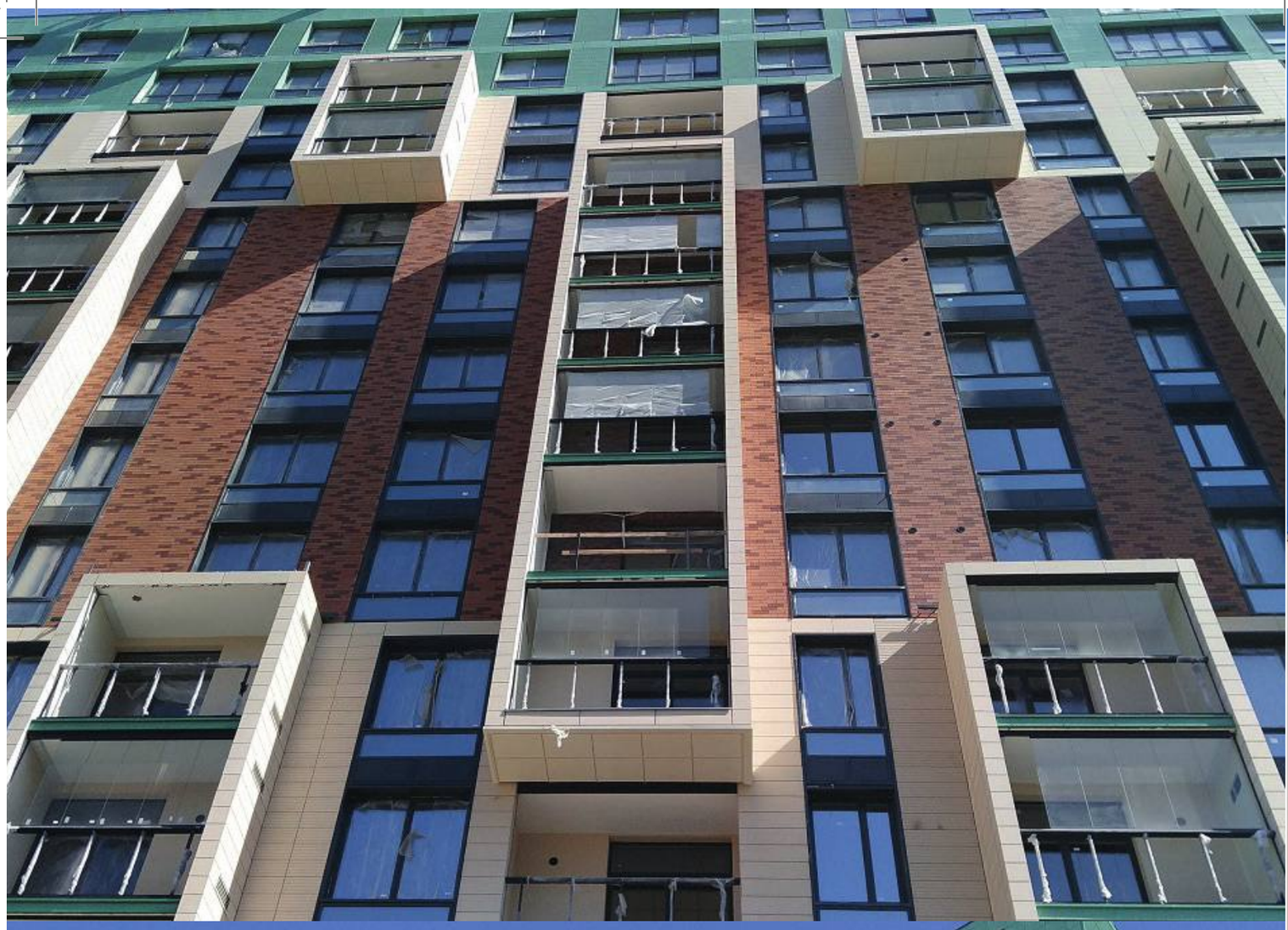

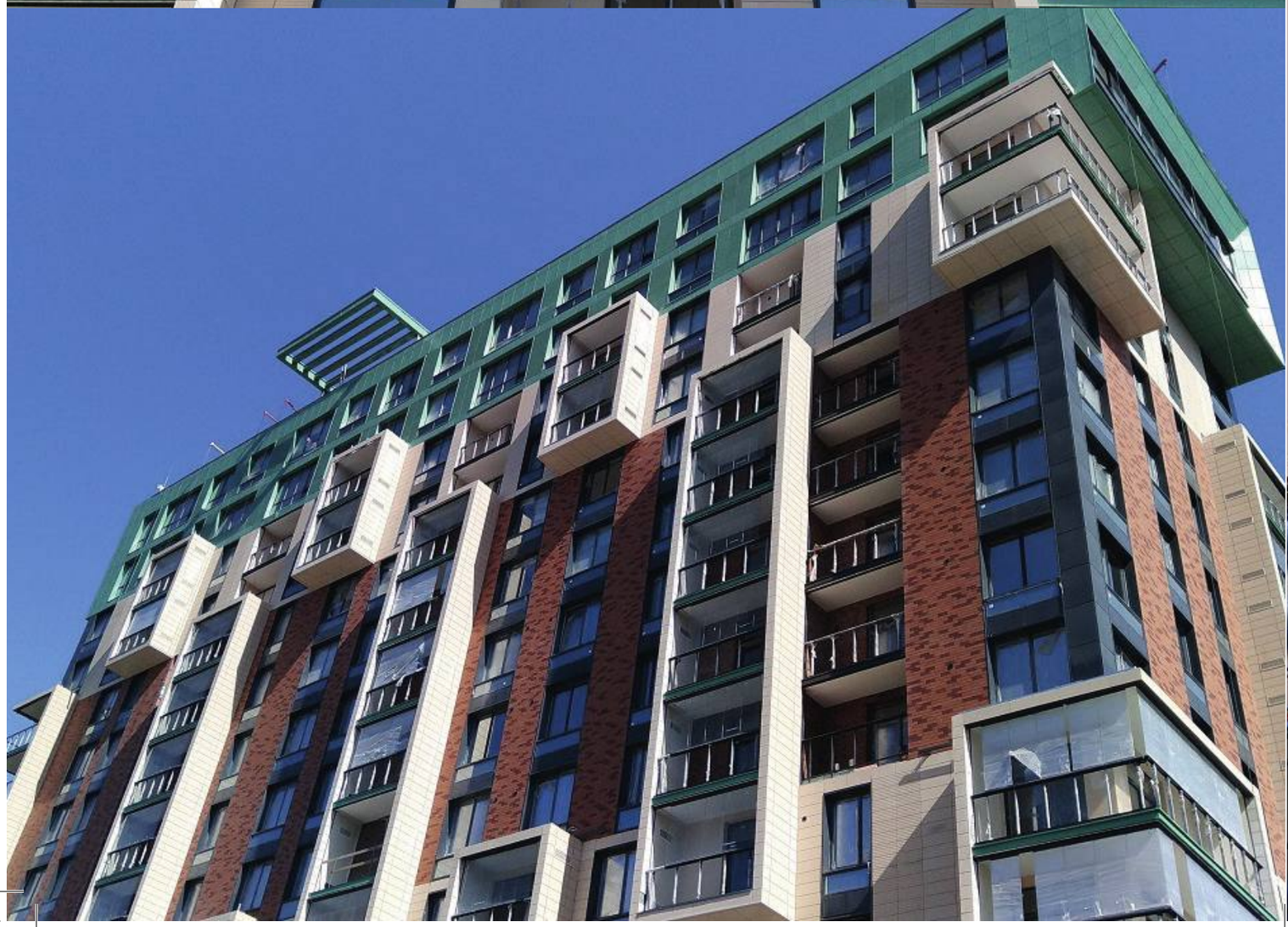

Система вентфасада под облицовку плиткой

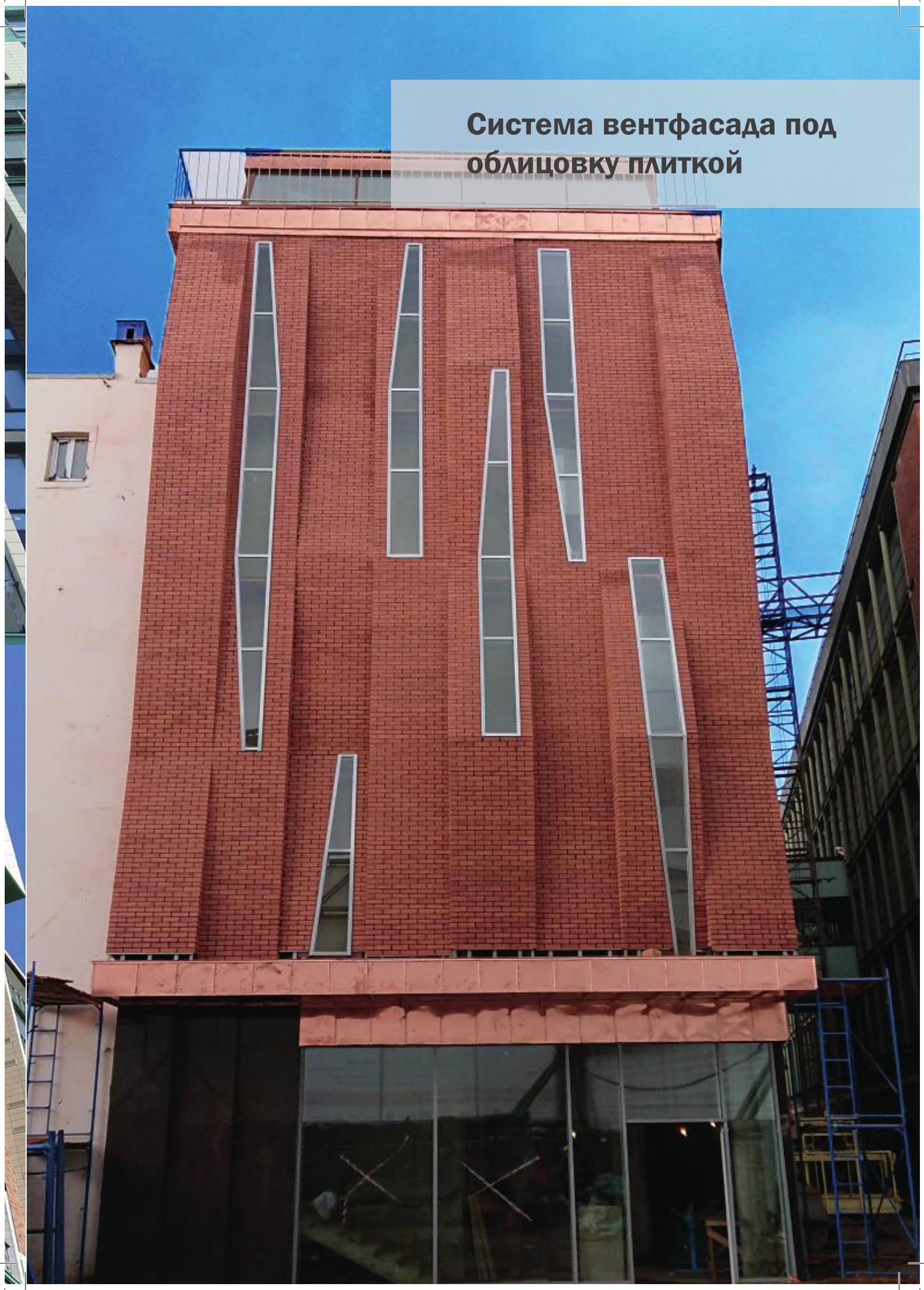

Система вентфасада под облицовку плиткой без затирки швов

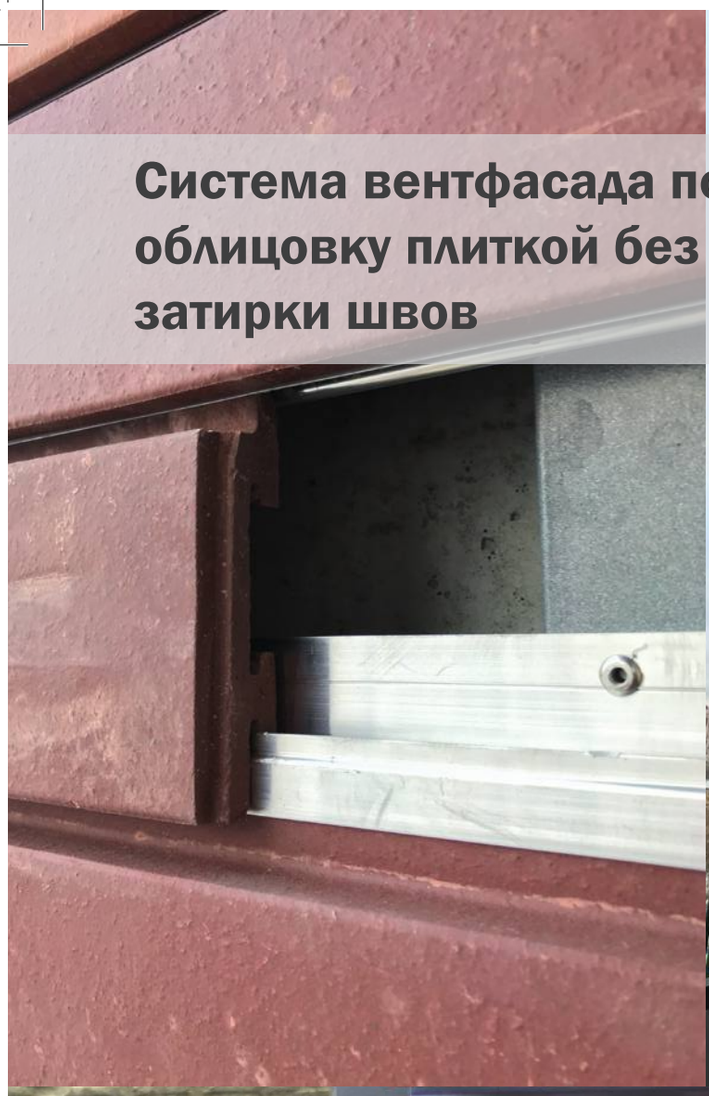

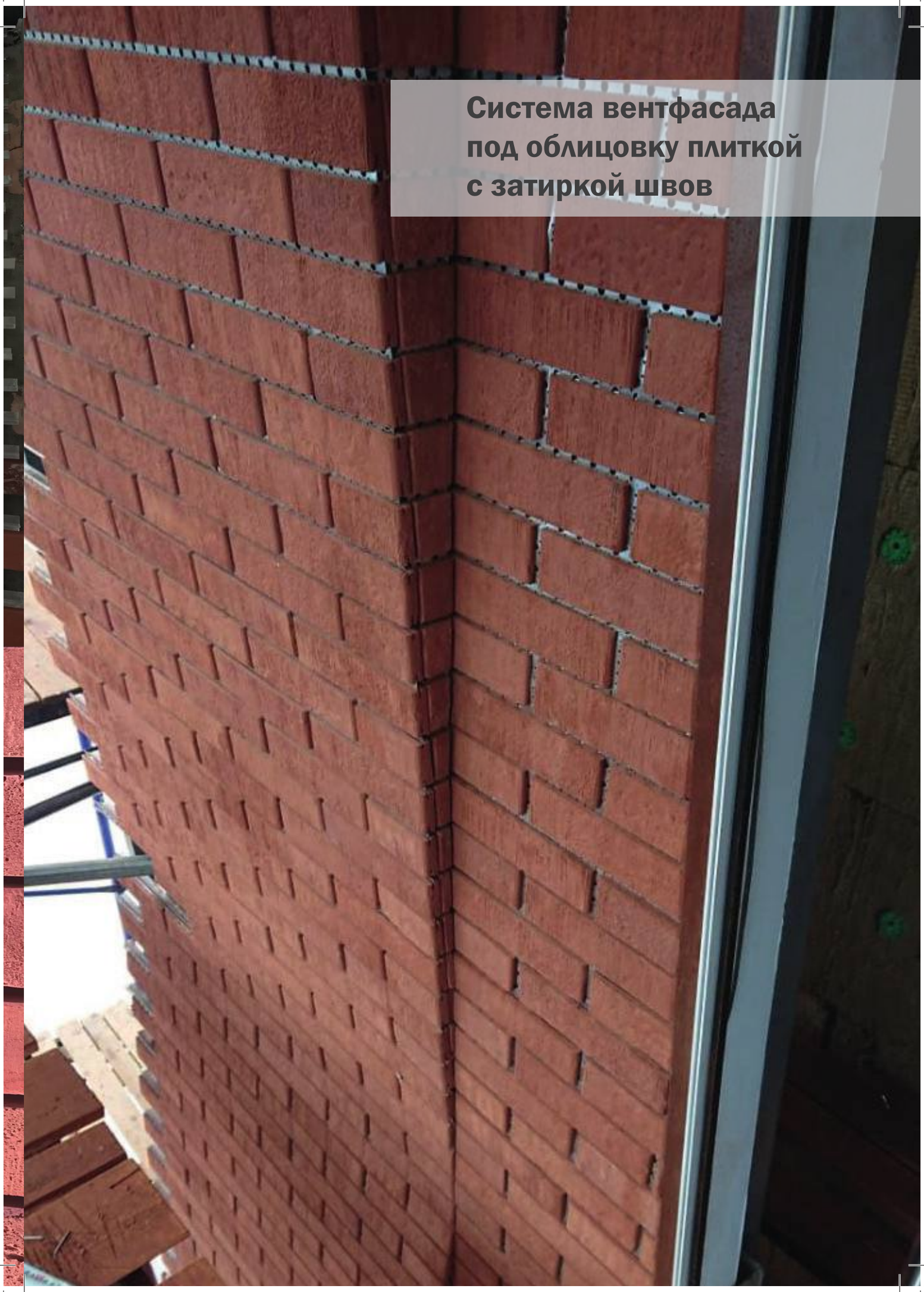

Система вентфасада под облицовку плиткой с затиркой швов

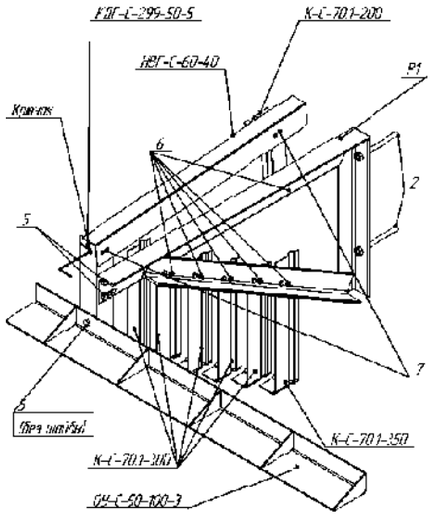
КДГ-С-299-50-5
К-С-70.1-200
НВГ-С-60-40
Р1
Кошмак
6
2
5
7
5
(без шайбы)
К-С-70.1-350
К-С-70.1-300
ОУ-С-50-100-3

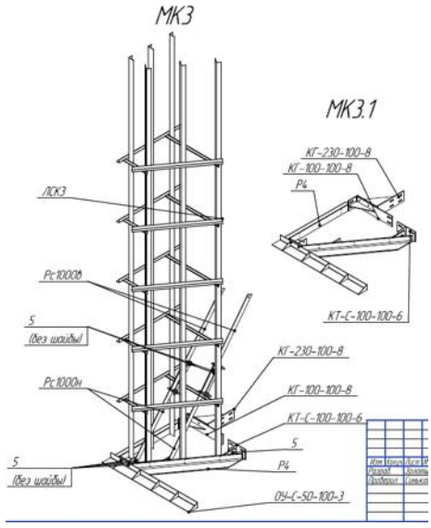
МК3
МК3.1
КГ-230-100-8
КГ-100-100-8
Р4
ЛСК3
Рс1000в
КТ-С-100-100-6
5
(без шайбы)
Рс1000н
КГ-230-100-8
КГ-100-100-8
КТ-С-100-100-6
5
Р4
5
(без шайбы)
ОУ-С-50-100-3

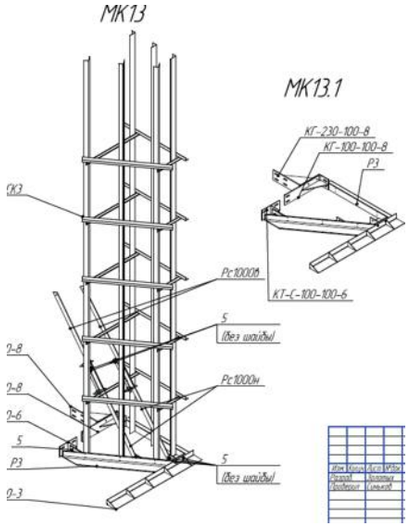
МК13
МК13.1
КГ-230-100-8
КГ-100-100-8
Р3
Рс1000в
КТ-С-100-100-6
5
(без шайбы)
Рс1000н
5
Р3
5
(без шайбы)

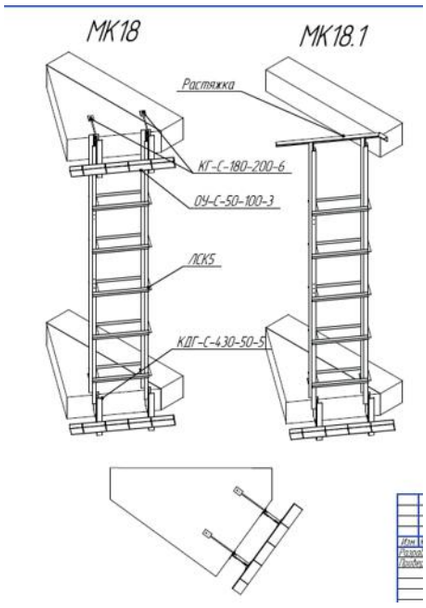
МК18
МК18.1
Растяжка
КГ-С-180-200-6
ОУ-С-50-100-3
ЛСК5
КДГ-С-430-50-5

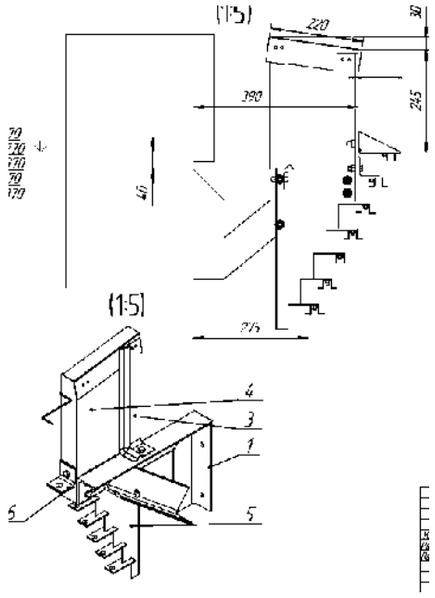
(1:5)
220
30
390
245
40
(1:5)
4
3
1
5
5

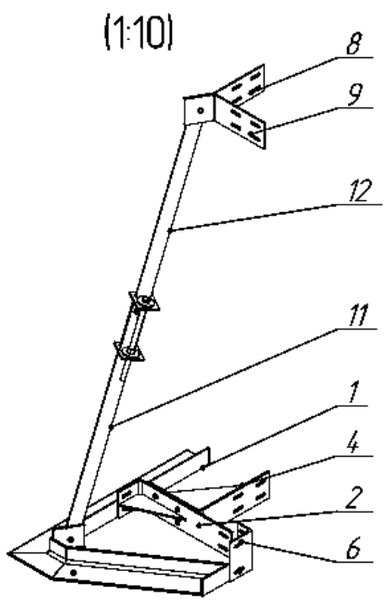
(1:10)
8
9
12
11
1
4
2
6

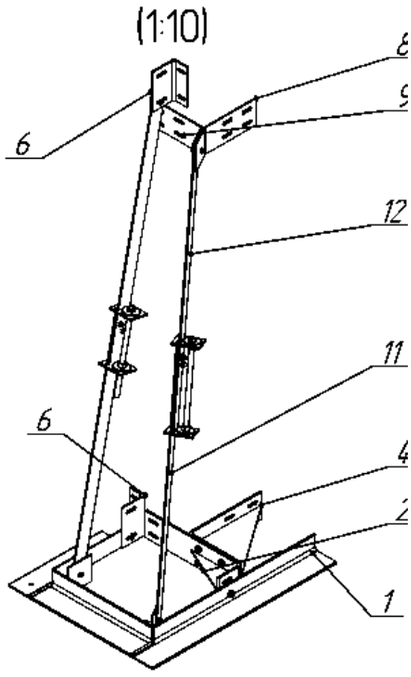
(1:10)
6
12
11
6
1

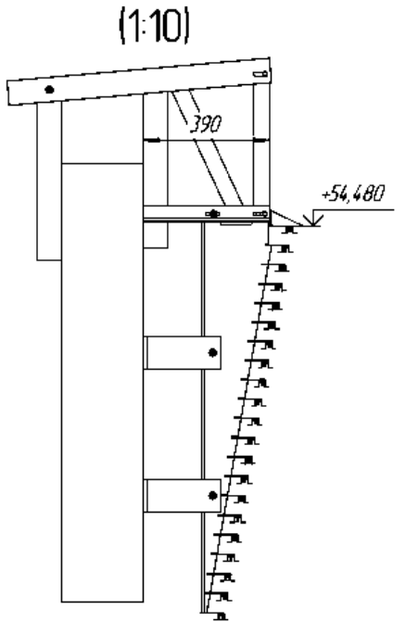
(1:10)
390
+54,480

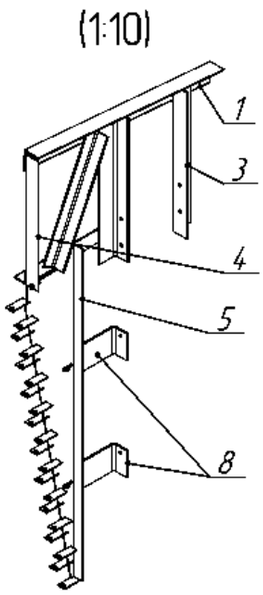
(1:10)
1
3
4
5
8

Индивидуальные технические решения

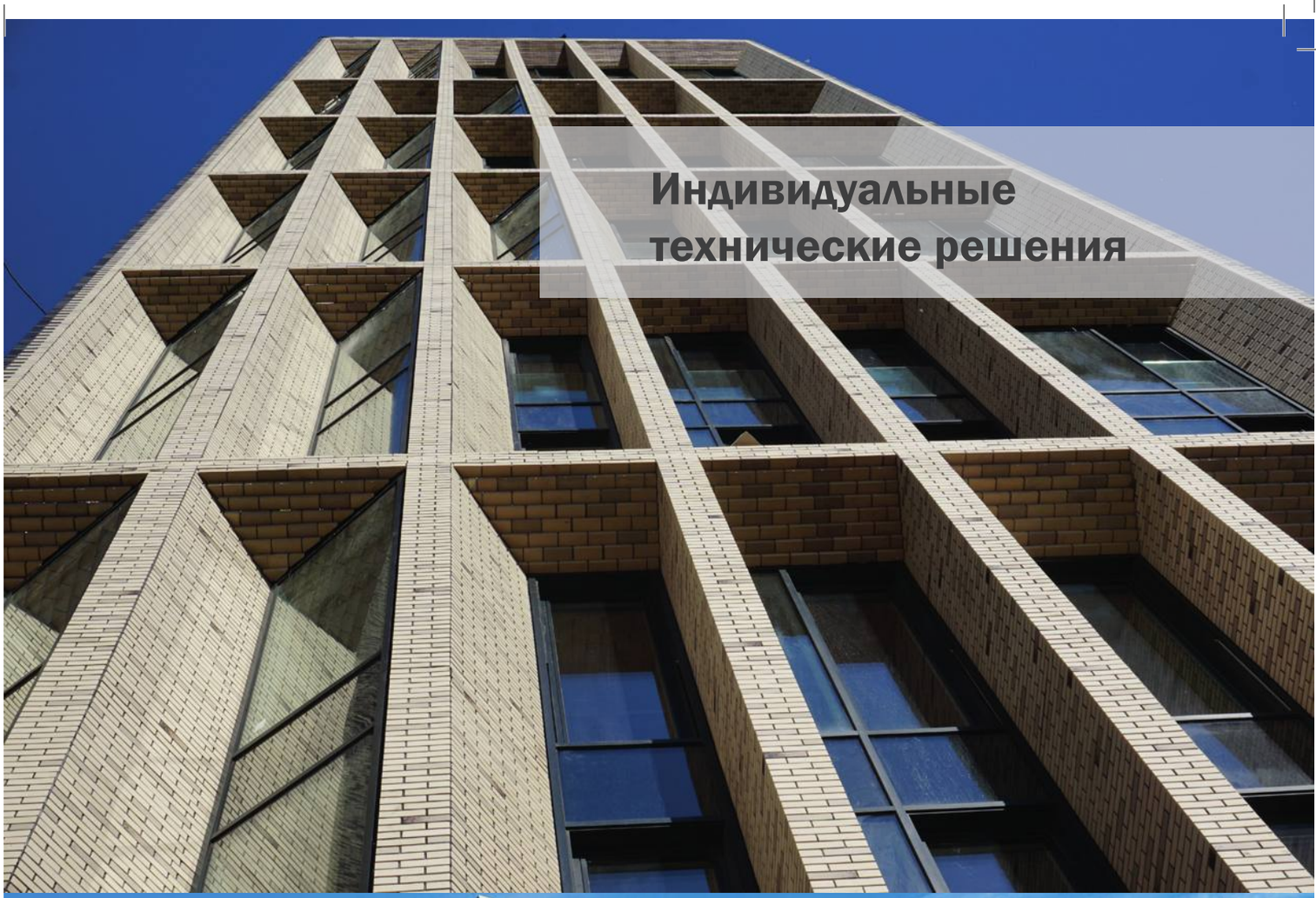

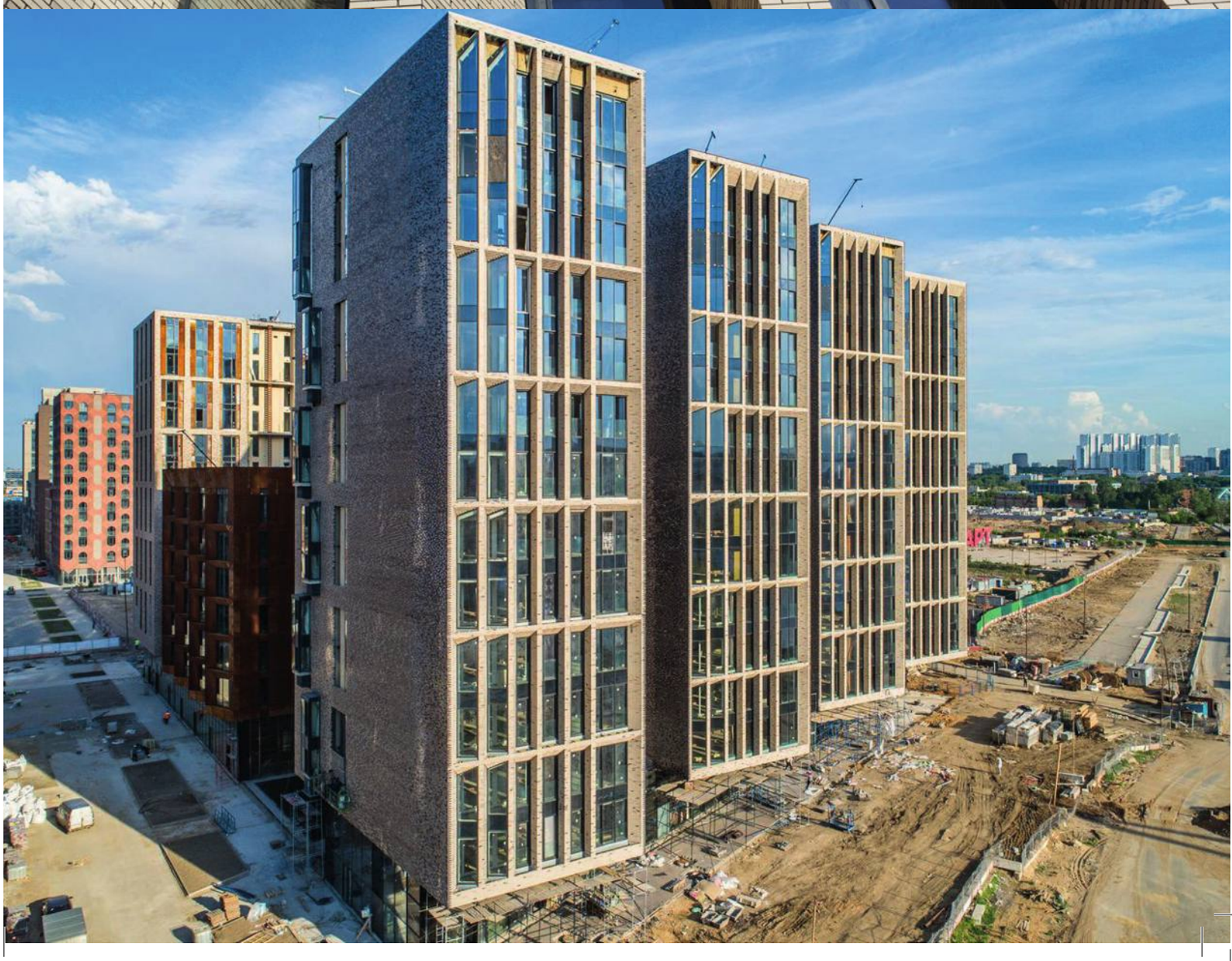

Главный офис:
г.Санкт-Петербург, 2-й Верхний переулок, д. 4, корп.1
(812) 244-58-85
fasad@gkism.ru
ism-fasad.ru

Дополнительный офис:
г. Москва, ул. Чистова , д. 24 А
+7 (965) 232-88-20